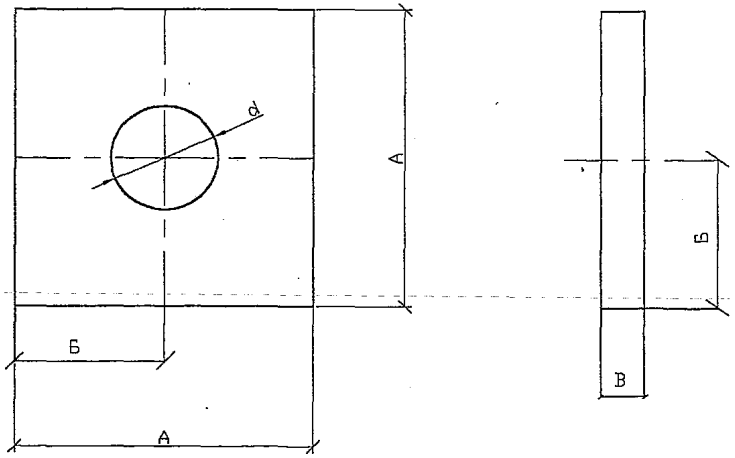

Обозначение	А	Б	В	d	Масса, кг
Шайба 60х60х6 Полоса 60х6 ГОСТ 103-76 / ВСт3пс5 ГОСТ 535-88	60	30	6	18	0,17
Шайба 60х60х6 Полоса 60х6 ГОСТ 103-76 / ВСт3пс5 ГОСТ 535-88	60	30	6	23	0,17
Шайба 60х60х6 Полоса 60х6 ГОСТ 103-76 / ВСт3пс5 ГОСТ 535-88	60	30	6	26	0,17

Взам. инв.N							
Подпись и дата					22.0012 01.14		
					Шайбы	СТАДИЯ / МАССА / МАСШТАБ	
Инв.N подл.	Н.контр.	Смирнова		6.09.02		ЛИСТ / ЛИСТОВ	
	Проверил	Гоголев		5.09.02			
	Разраб.	Смирнова		4.09.02		ОАО "РОСЭП"	

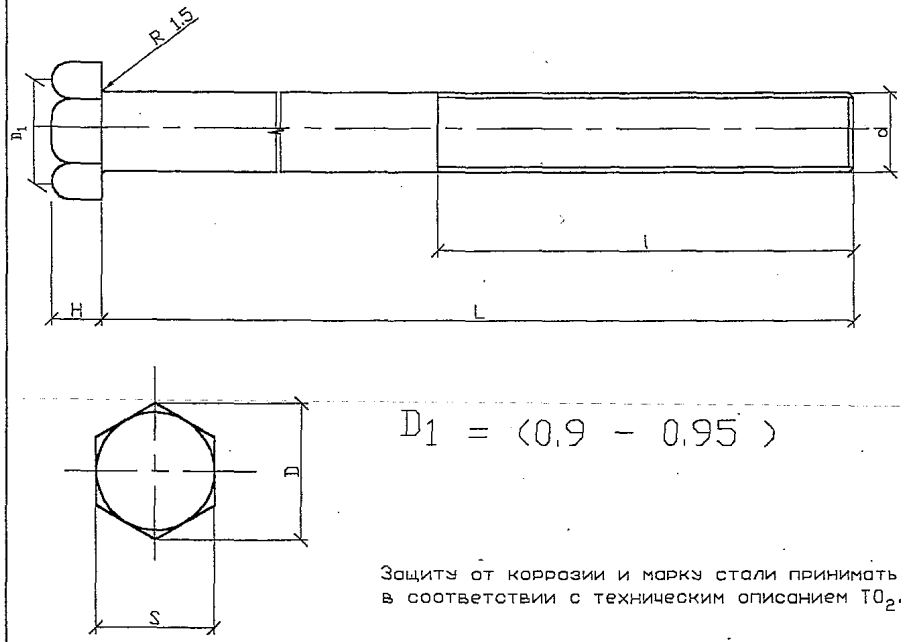

$D_1 = (0,9 - 0,95)$

Защиту от коррозии и марку стали принимать в соответствии с техническим описанием $ТО_2$.

Марка	Размеры, мм						Масса, кг
	L	l	d	S	H	D	
Б51	350	150	20	30	13	33,3	0,94
Б52	500	200	20	30	13	33,3	1,31
Б54	400	150	24	36	15	39,6	1,54

Взам. инв.N							
Подпись и дата					22.0012 01.15		
					Болты Б51, Б52, Б54	СТАДИЯ / МАССА / МАСШТАБ	
Инв.N подл.	Н.контр.	Смирнова		6.09.02		ЛИСТ / ЛИСТОВ	
	Проверил	Гоголев		5.09.02			
	Разраб.	Смирнова		4.09.02		ОАО "РОСЭП"	