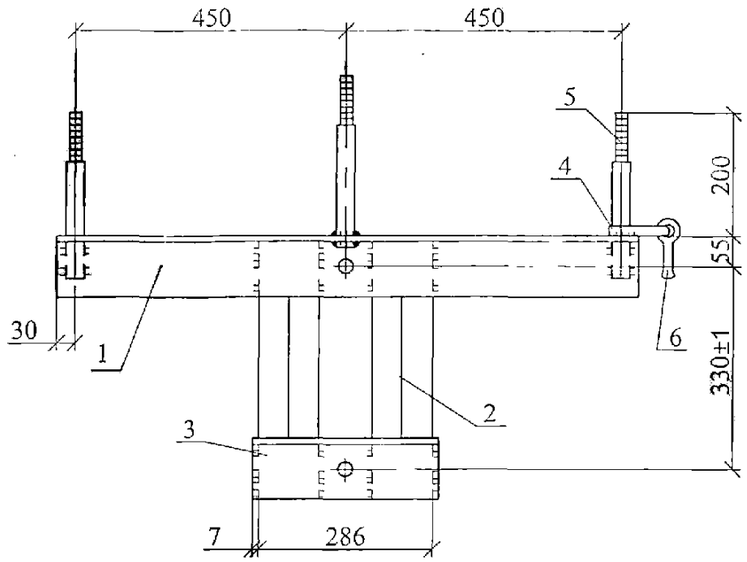

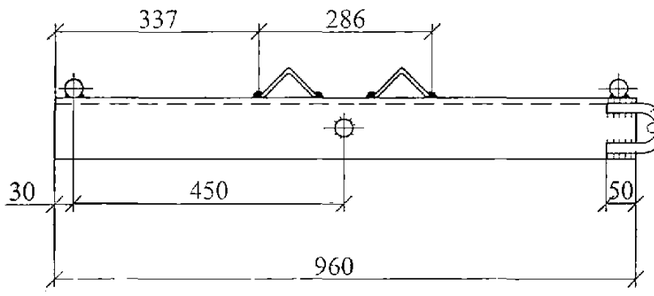

Поз. 1

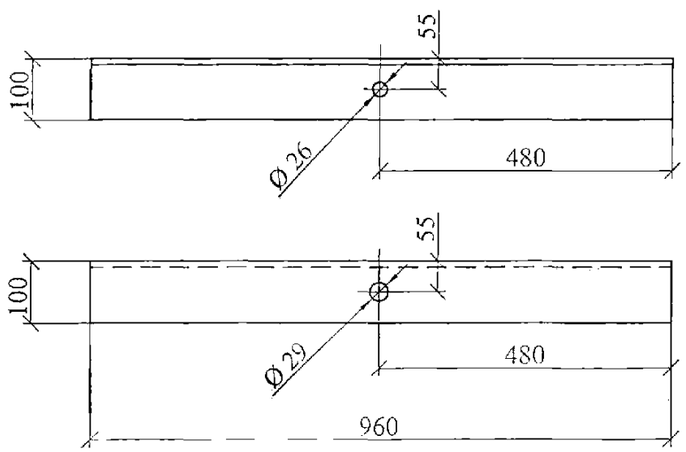

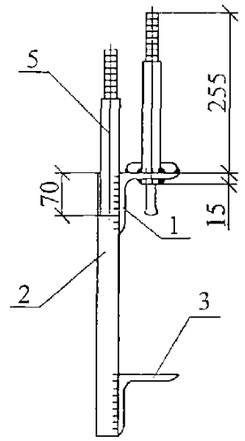

Поз. 3

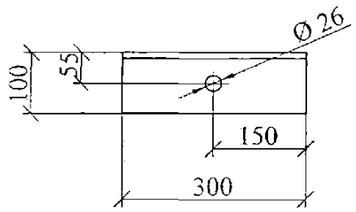

Поз. 4

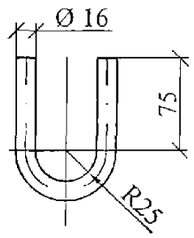

Поз. 5

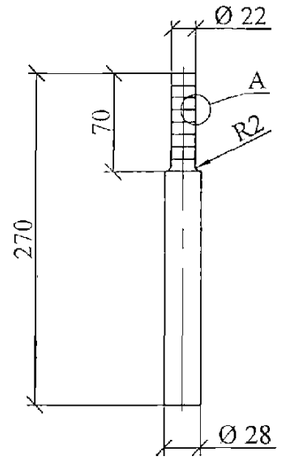

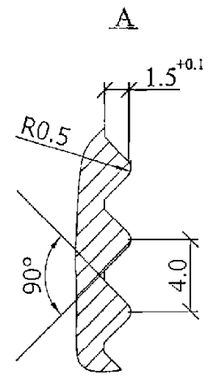

Сварку производить электродом Э42А. Катеты швов k_f=6 мм.
Приварку петли поз. 4 производить после установки серьги поз.6.

Поз.	Наименование	Кол.	Примечание
	Детали		
1	Уголок 100х100х8 ГОСТ 8509-93 L=960	1	11,8 кг
2	Уголок 70х70х6 ГОСТ 8509-93 L=430	2	2,75 кг
3	Уголок 100х100х8 ГОСТ 8509-93 L=300	1	3,7 кг
4	Круг 16 ГОСТ 2590-88, L=254	1	0,4 кг
5	Круг 28 ГОСТ 2590-88, L=270	3	1,3 кг
	Стандартные изделия		
6	Серьга СРС-7-16, ТУ34-13-10272-88	1	0,3 кг

Изм.	Кол. уч.	Лист	№ док.	Подп.	Дата	26.0004-18			
						Траверса ТМ107	Стадия	Масса	Масштаб
							Р	25,6	1:10
							Лист	Листов 1	
Н. контр.		Амелина			27.08	ОАО "РОСЭП"			
Пров.		Калабашкин В.			27.08				
Разраб.		Смирнова			27.08				

Взам. инв. №

Подп. и дата

Инв. № подл.