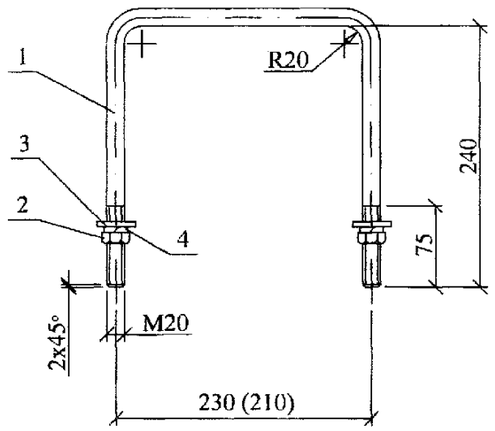

Размер в скобках дан для хомута Х51.

Марка	Масса, кг
Х1	2,0
Х51	1,9

Поз.	Обозначение	Наименование	Количество Х1	Количество Х51	Масса ед.,кг	Примечание
		Детали				
1	ГОСТ 2590-88	Круг 20 , L=705	1	-	1,75	
	ГОСТ 2590-88	Круг 20 , L=685	-	1	1,7	
		Стандартные изделия				
2	ГОСТ 5915-70	Гайка М20	2	2	0,063	
3	ГОСТ 11371-78	Шайба 20	2	2	0,023	
4	ГОСТ 6402-70	Шайба 20.65Г	2	2	0,016	

Взам. инв. № | Подп. и дата | Инв. № подл.

Изм.	Кол. уч.	Лист	№ док.	Подп.	Дата
Н. контр.	Амелина				
Пров.	Горелеико				
Разраб.	Смирнова				

27.0002-42

Хомуты Х1, Х51

Стадия	Масса	Масштаб
Р	См. табл.	1:2
Лист	Листов 1	

Филиал ОАО "НТЦ электроэнергетики"-РОСЭП

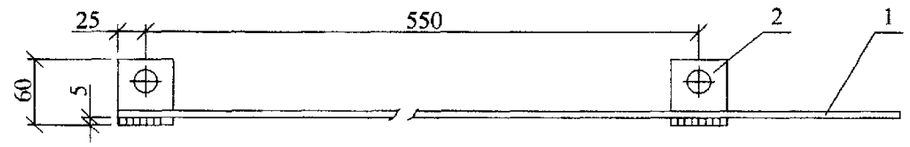

Поз. 2

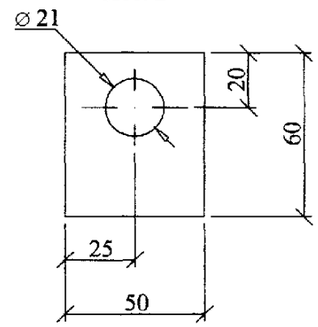

1. Сварку производить электродом Э42А ГОСТ9467-75.
Катеты швов k_f=5 мм.
2. Проводник ЗП1 изготавливать отрезками длиной не менее трех метров.
3. Масса ЗП1 дана на один метр.

Поз.	Обозначение	Наименование	Кол.	Масса ед.,кг	Примечание
		Детали			
1	ГОСТ 2590-88	Круг 10	1	0,62	
2	ГОСТ 10376	Полоса 5х60, L=50	2	0,12	

Взам. инв. № | Подп. и дата | Инв. № подл.

Изм.	Кол. уч.	Лист	№ док.	Подп.	Дата
Н. контр.	Амелина				
Пров.	Горелеико				
Разраб.	Смирнова				

27.0002-43

Заземляющий проводник ЗП1

Стадия	Масса	Масштаб
Р	0,9	1:5
Лист	Листов 1	

Филиал ОАО "НТЦ электроэнергетики"-РОСЭП